STUDIO TECNICO
Dott. Ing. Domenico Rivarolo
C.so Montebello, 58 - 15057 Tortona (AL)
P.I. 01601000068
C.F. RVR DNC 64H27 A182A
Tel. +39 131 89.41.49
Fax +39 131 88.16.61

RECUPERO E RIQUALIFICAZIONE VOLUMETRIE ESISTENTI FABBRICATO DA ADIBIRE A SPAZIO ESPOSITIVO MANIFESTAZIONI FIERISTICHE NAZIONALI CON OPERE DI RIDUZIONE RISCHIO IDROGEOLOGICO

ORDINE INGEGNERI PROV. ALESSANDRIA
SETTORI CIVILE AMB. INDUSTR. - INFORM.
DOMENICO RIVAROLO
INGEGNERE
N° A-1214
SEZIONE A

TAVOLA	OGGETTO
2/3	***PROGETTO*** ***PIANTE – SEZIONI - PARTICOLARI***

Committente : Amministrazione Comunale di San Sebastiano Curone (AL)

PIANTE

PIANTA PIANO TERRA

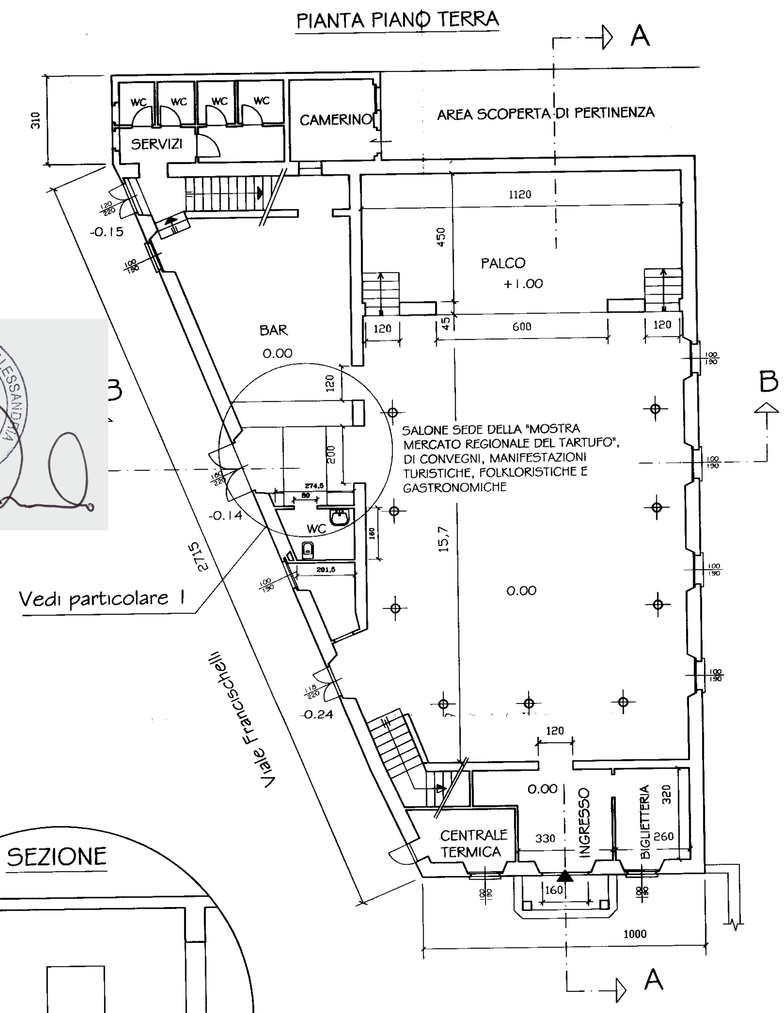

PIANTA PIANO PRIMO

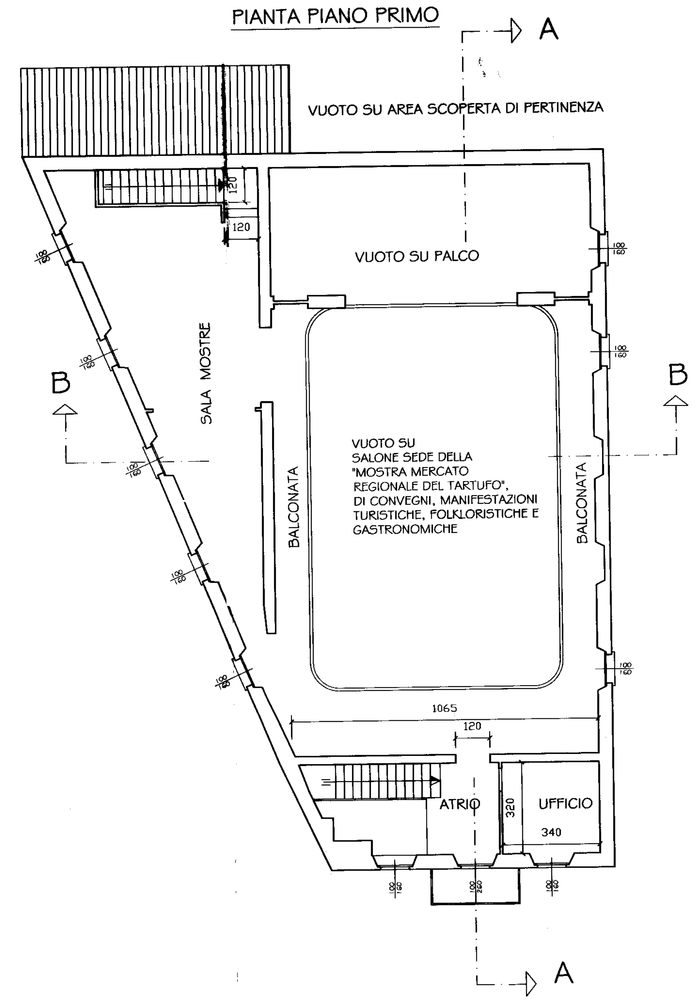

SEZIONI

SEZIONE A-A

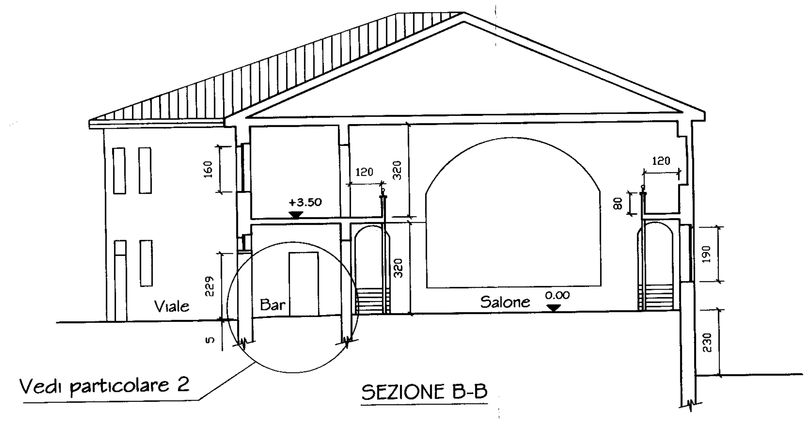

SEZIONE B-B

PIANTA

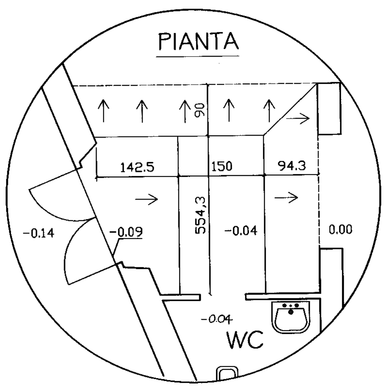

PARTICOLARE 1

RAMPA D'INGRESSO PER DISABILI

SEZIONE

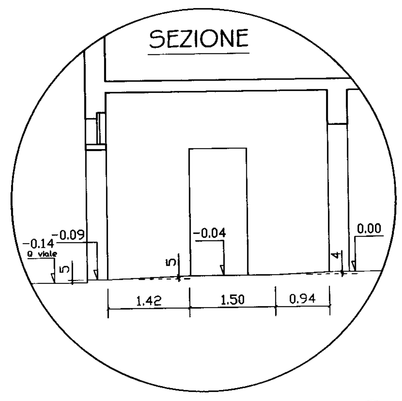

PARTICOLARE 2

RAMPA D'INGRESSO PER DISABILI

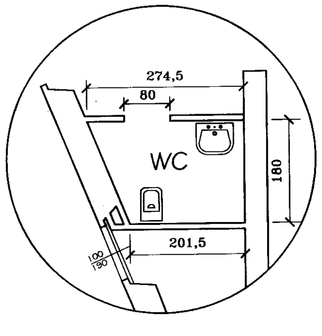

PARTICOLARE SERVIZIO
PER PORTATORI DI HANDICAP

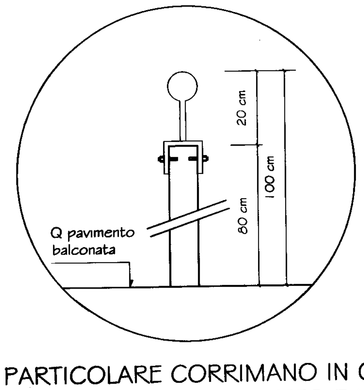

PARTICOLARE CORRIMANO IN OTTONE
PER SOPRALZO PARAPETTO BALCONATA